ITEM NAME / NOM D' ITEM : BOGEY COFFEE TABLE

ITEM # / NO. ITEM : 110346 (MULTICOLOR)

Enquiry : parts@zuomod.com

PARTS LIST / Liste des pièces

(1)	(2)
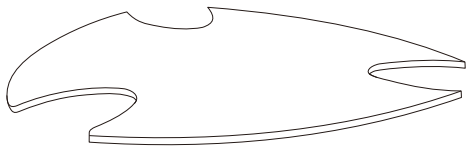 X1	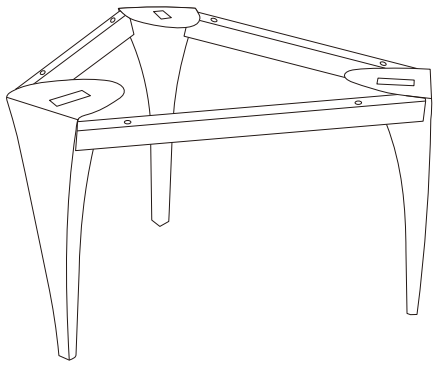 X1

INSTRUCTIONS

A

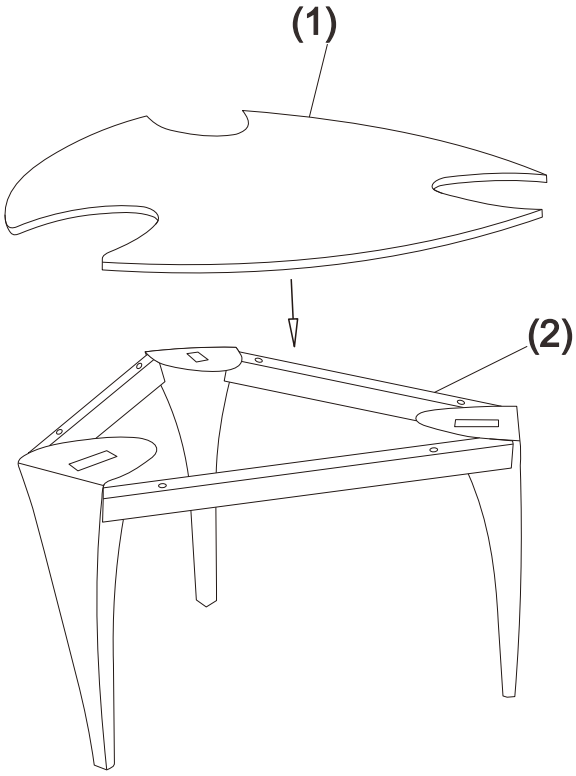

B

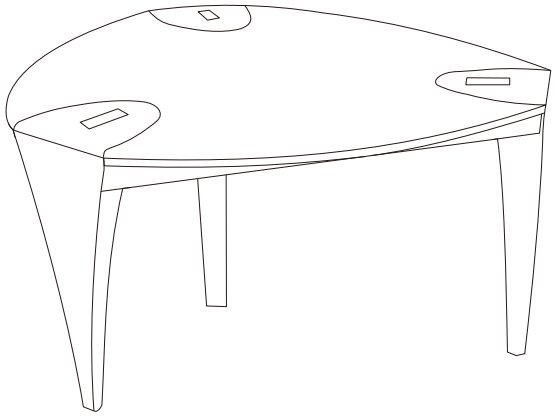

For missing parts or damaged parts, pls call /
Pour pièce manzuante ou endommagée, veuillez appeler: USA, Canada and Mexico: (866)-798-6663

AI-V1-240919